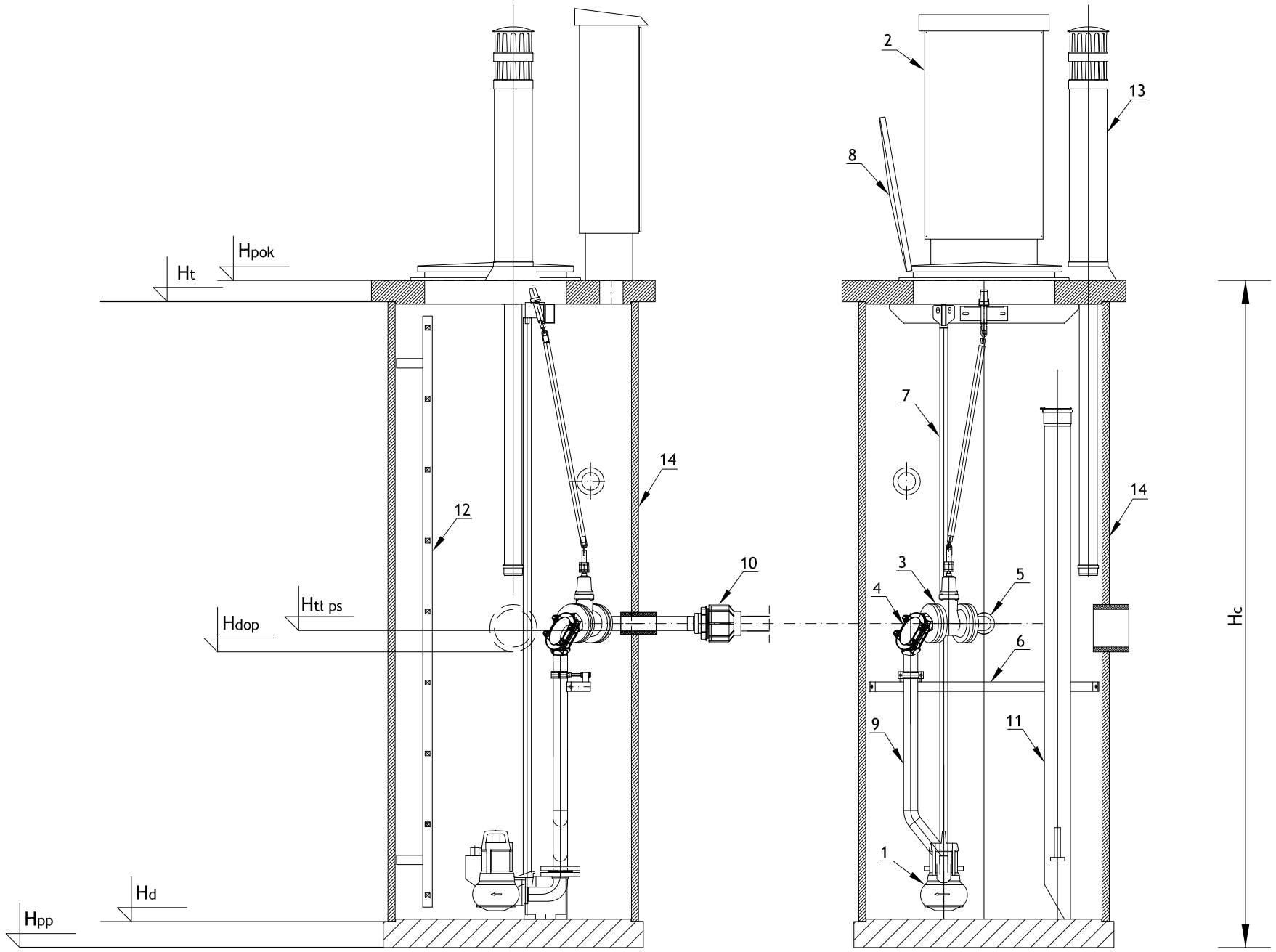

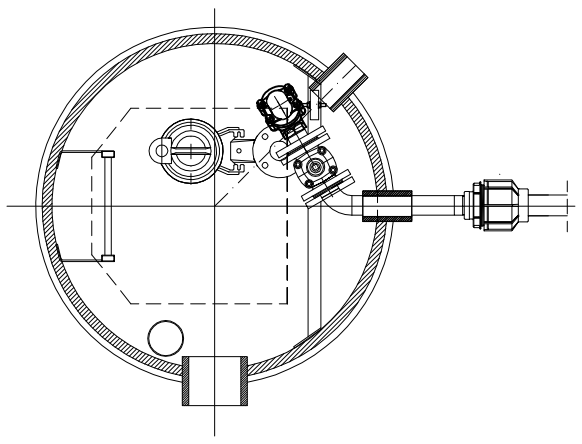

LEGENDA:

1. Pompa zatapialna
2. Szafa sterownicza
3. Zasuwa
4. Zawór zwrotny
5. Orurowanie góra
6. Belka mocowania trójnika i pionów
7. Prowadnica rurowa
8. Właz kwadratowy 600x600
9. Pion tłoczny
10. Złącze przejściowe
11. Rura osłonowa sondy
12. Drabinka z elemantami montażowymi
13. Wywiewka na pokrywie
14. Obudowa z polimerobetonu

Hpok - rzędna pokrywy pompowni
Ht - rzędna terenu przy przepompowni
Htł ps - rzędna na wylocie z pompowni
Hdop - rzędna dopływu do pompowni
Hd - rzędna dna komory pompowni
Hpp - rzędna posadowienia pompowni
Hc - całkowita wysokość zbiornika

San-System
www.san-system.com.pl
e-mail: biuro@san-system.com.pl

Wykonawca: **SAN- SYSTEM** ul. Składowa 3A/23 19-400 Olecko	OBIEKT: Sieć wod-kan "Bakałarzewo, Matłak - Gmina Bakałarzewo" INWESTOR: Gmina Bakałarzewo, ul. Rynek 3, 16-423 Bakałarzewo TEMAT: **Schemat polimerobetonowej domowej przepompowni ścieków**			Skala --- Nr rys. 11
	Imię i Nazwisko	Nr uprawnień	Data	Podpis
Projektant	mgr inż. Karol Brodowski	WAM/0076/POOS/04	listopad 2011r.	
Sprawdzający	mgr inż. Andrzej Krok	PDL/0152/PWOS/09	listopad 2011r.	